Rodin

68 mm Systemsauna

Produktinformation

Lieferumfang
1 Satz Saunawände
1 Saunadach
3 Liegen
1 Kopfstütze
1 Ofenschutz
Schrauben und Beschläge

Nur bei Dachkranzmodell
1 Dachkranz
1 LED-Strahlerset

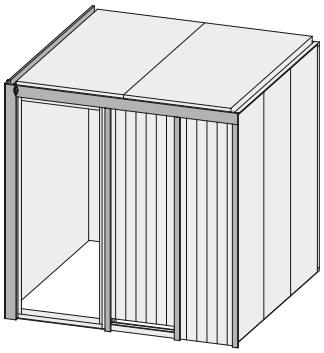

** Weiteres Zubehör und die verschiedenen Türvarianten finden Sie unter der Rubrik **Zubehör**. Beachten Sie bitte die **Übersicht Zubehör***

10 cm Wand- und Deckenabstand beim Aufbau einhalten!
Aufbau mit und ohne Dachkranz möglich.

Außenmaße mit Eckleisten	B 196 × T 196 × H 198 cm
Außenmaße (inkl Dachkranz)	B 210 × T 210 × H 202 cm
Innenmaße	B 181 × T 181 × H 193 cm
Umbauter Raum	6,5 m³
Außenmaße Türflügel	*
Durchgangsmaße	*
Lichtausschnitt Tür	*
Ofenschutzgitter	B 60 × T 51 × H 80 cm
Paketmaße Sauna	B 195 × T 80 × H 85 cm / 354 kg
Paketmaße Dachkranz	B 250 × T 29 × H 9 cm / 13,8 kg

Maße Dachkranzmodell (in cm)

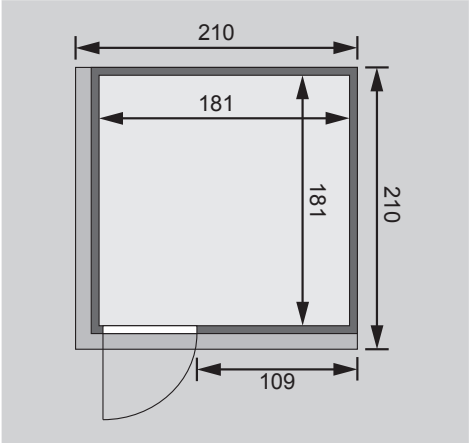

Maße Basismodell (in cm)

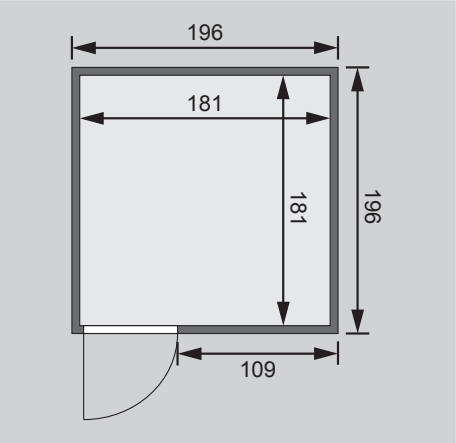

Fenstereinbaupositionen

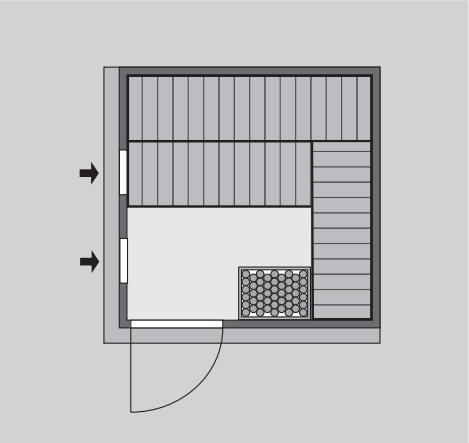

Ausführung
• Nordische Fichte, naturbelassen

Wand
• Vormontierte Wandelemente
• Fronten bestehen innen aus einer 42 mm starken, stabilen Rahmenkonstruktion mit Mineralwolldämmung. Die Außen- und Innenseiten der Fronten sind mit 12,5 mm Spezial-Softline-Fichte-Profilholz verkleidet (gesamt: 68mm).
• Rückwände bestehen innen aus einer 42 mm starken, stabilen Rahmenkonstruktion mit Mineralwolldämmung. Die Innenseite der Rückwände ist mit 12,5 mm Spezial-Softline-Fichte-Profilholz verkleidet und die Außenseite mit einer Platte verstärkt (gesamt: 57mm)

Dach
• Vormontierte Elemente
• Innen: Mineralwolldämmung mit 42 mm starken Rahmenkonstruktion
• Verkleidung: 12,5 mm Spezial-Softline-Fichte-Profilholz
• Außenseite: Verstärkung mit Platte

Tür
** Die verschiedenen Türvarianten finden Sie unter der Rubrik **Zubehör***

Liegen
• Vormontiert
• 2 Liegen ca 57 cm breit, 1 Querliege ca 47 cm breit
• Liegeflächen aus Espe-Massivholz
• Front mit Spezial-Espe-Massivholz-Profil
• Bis 250 kg belastbar
• 1 Kopfstütze aus Espe-Massivholz, vormontiert

Ofenschutz
• Nordische Fichte, Massivholz

Nur bei Dachkranzmodell
• Dachkranz aus Fichte Massivholz inkl LED-Strahlerset
• Inkl Kabel und 3 Strahler á 7,5 Watt
• Strahlerposition im Kranz frei wählbar